TERMO DE GARANTIA

www.sulton.com.br

Só será entendido produto na garantia se acompanhado com este termo de garantia devidamente preenchido.

01 ano de garantia a partir da compra do equipamento contra defeitos de fabricação e peças.

Perderá o efeito da garantia quando:

- Ligado fora das especificações técnicas;
- Acidentes mecânicos, fogo e entrada de água;
- Agentes da natureza (Ex.: Raio);
- Não preenchimento dos dados abaixo;
- Alterações técnicas feitas por pessoas não autorizadas.

A garantia é BALCÃO, ou seja, não está incluso valor de transporte e/ou deslocamento técnico.

A garantia restringe-se unicamente ao aparelho defeituoso não incorrendo a SULTON PRODUTOS ELETRÔNICOS LTDA em responsabilidades por danos conseqüênciais a pessoas ou propriedades.

Para que um ocasional defeito seja reparado, deve-se somente enviar a Receptora.

técnico	
n° de série	___/___/___ *DIA MÊS ANO*
Carimbo do revendedor	*Residência situada a:* _____ _____ *Ass. do Proprietário*

SULTON produtos eletrônicos

PRODUZIDO POR SULTON PRODUTOS ELETRÔNICOS LTDA
Rua João Batista Valões, 755 - Centro
Campo Largo - PR - CEP 83601-110
CNPJ 79137386/0001-38

Manual de Instruções

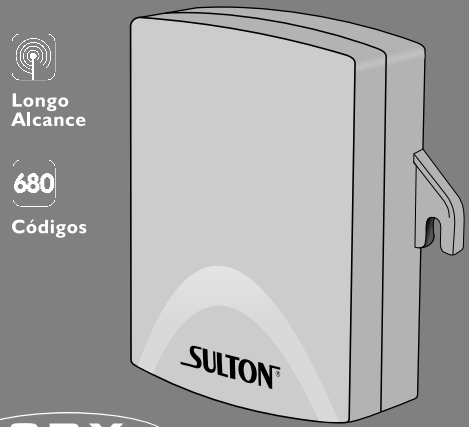

Longo Alcance

680 Códigos

SRX 102

SULTON produtos eletrônicos

Sumário

Guia Rápido ---- 01

Características ---- 02

Apresentação da placa ---- 03

Instalação Física ---- 04

Aprendizagem de controles remotos
Apagar controles remotos ---- 05

Transformar de NA para NF
Configurando os jumpers do relé ---- 06

Exemplos de Instalação com fechadura elétrica ---- 07

Exemplos de Instalação para armar/desarmar
central de alarme ---- 08

Exemplos de Instalação ligar uma lâmpada ---- 09

13. Exemplo de instalação da SRX-102 para acender uma Lâmpada.

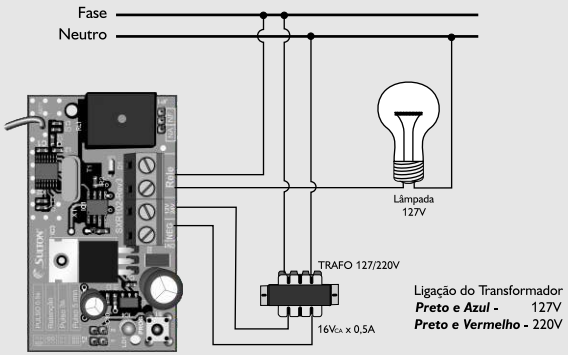

O acionamento da lâmpada pode ser usado em todas as condições disponíveis do relé, dependendo da necessidade.

Para segurança, procure sempre ligar o fio Neutro na lâmpada.

12. Exemplo de instalação da SRX-102 para armar/desarmar a central de Alarme RXM *(possível também no eletrificador de cerca)*

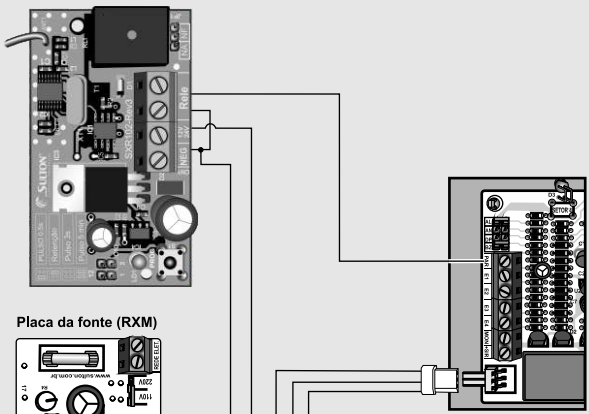

Guia Rápido de Configuração

1. Para programar controles.

1 - Pressione brevemente a Tecla PROG, *(o relé dará um pulso e o Led ficará piscando)*.

2 - Em até 10 segundos ***pressione o botão do controle*** que deseja cadastrar, *(o led irá acender por 1 segundo e o relé dará um pulso confirmando o cadastro)*.

3 - Para sair do modo de programação ***pressione brevemente a Tecla PROG*** ou aguarde 10 segundos *(o relé dará três pulsos e o Led piscará três vezes)*.

2. Para apagar todos os controles cadastrados.

1 - ***Acione*** / ***desacione*** a receptora através de um controle cadastrado ou ***Entre e Saia*** do modo de programação. *(pressionando a Tecla PROG)*

2- Mantenha a Tecla PROG pressionada por 4 seg.

3- O relé sinalizará com 4 pulsos, o LED sinalizará com 4 piscadas rápidas, confirmando a exclusão de todos os controles cadastrados.

3. Configurando os jumpers do relé.

PULSO 0,5s

RETENÇÃO

PULSO 3s

PULSO 5min

4. Características

- RF Digital de Alta Performace
- Capacidade para memorização de 680 códigos
- Acionamento por Controle remoto
- Tensão nominal de trabalho: 12 a 24Vcc (AC/DC)
- Ligação direta com trafo de corrente alternada
- Possibilidade de 4 configurações do Relé (por jumper)
  - Pulso de 0,5 segundos
  - Pulso de 3 segundos
  - Pulso de 5 minutos
  - Retenção
- Frequência de trabalho: 433,92MHz
- Sistema de codificação: Code Learning
- Memória permanente ou não volátil
- Relé com saídas NA ou NF com capacidade de 5A (configuração por jumper)

11. Exemplo de instalação da SRX-102 com uma Fechadura Elétrica.

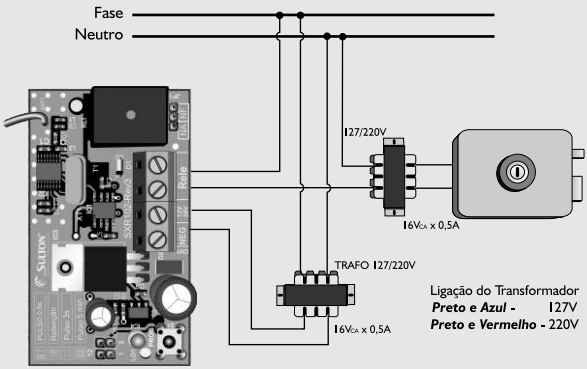

Para o uso da receptora SRX-102 em Fechadura Elétrica, selecione o Jumper de configuração do relé na Posição Pulso - 0,5s .
Verificar o manual do fabricante da fechadura.

9. Transformar SRX-102 de NA para NF

Para fazer a alteração, basta mudar a posição do jumper.
Proceder conforme desenho a baixo.

Versão Original (NA)

Versão Alterada (NF)

Em NF a receptora SRX-102 pode ser usada para transformar setores de centrais de alarmes convencionais / monitoradas em sem fio e também para Pânico Silencioso.

10. Configurando os jumpers do relé.

PULSO 0,5s

RETENÇÃO

PULSO 3s

PULSO 5min

Obs: Os pulsos de 3s ou 5 min podem ser interrompidos a qualquer momento com a transmissão de um código cadastrado.

5. Apresentação da placa.

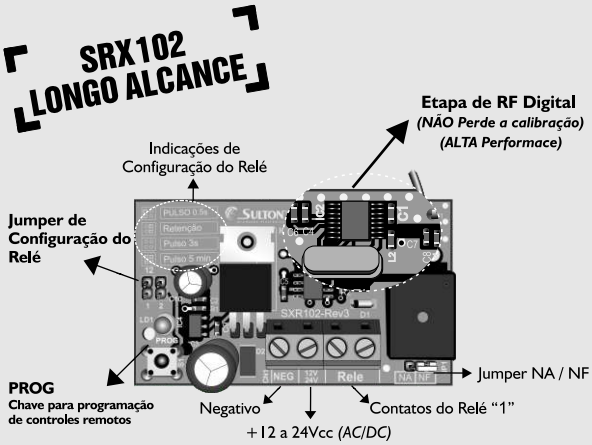

6. Instalação Física.

4.1 - Local de Fixação da receptora SRX-102:

- Local discreto;
- Local de pouco acesso;
- Local isento de interferência, tais como: - computadores, televisores, etc;
- Sempre que puder, afaste a receptora de pisos, lajes, vigas de concreto armado e estruturas metálicas.

4.2 - Recomendações sobre antena.

Para maior eficiência no alcance da receptora, é recomendável manter a antena na posição vertical (ver figura 01).

Não contornar a antena no gabinete, isso pode comprometer o seu bom funcionamento. (ver figura 02 e 03).

Nunca passe cabos ou fios juntamente com a antena.

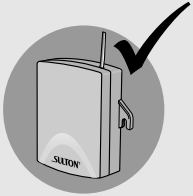

Fig. 01

Fig. 02

Fig. 03

7. Aprendizagem de Controle Remoto.

1 - Pressione brevemente a Tecla PROG, *(como resposta terá um pulso no relé e o Led ficará piscando).*

2 - Em até 10 segundos ***pressione o botão do controle*** que deseja cadastrar, *(o led irá acender por 1 segundo e o relé dará um pulso confirmando o cadastro).*

Para cadastrar outro controle remoto repita o passo 2

3 - Para sair do modo de programação ***pressione brevemente PROG*** ou aguarde 10 segundos, *(o led piscará três vezes e o relé dará três pulsos).*

Obs: *Caso tente cadastrar algum código de controle já cadastrado, este será rejeitado, (o relé dará 2 pulsos e o LED piscará 2 vezes.)*

Estando com a memória cheia, a receptora sinalizará com um bip longo.

8. Apagar todos os controles remotos.

1 - ***Acione*** / ***desacione*** a receptora através de um controle cadastrado ou ***Entre e Saia*** do modo de programação. *(pressionando a Tecla PROG)*

2 - Em até 10 segundos ***pressione a Tecla PROG e mantenha pressionada por 4 segundos.***

(Após esse tempo o relé dará 4 pulsos e o LED piscará 4 vezes, confirmando a exclusão de todos os controles cadastrados).